novicam

КОНТРОЛЛЕР СКУД
SB210

РУКОВОДСТВО ПОЛЬЗОВАТЕЛЯ

ВНИМАНИЕ!
Производитель оставляет за собой право вносить любые изменения в изделие без предварительного уведомления в целях улучшения качества продукта.

ПРЕДУПРЕЖДЕНИЕ

Пользователь системы ответственен за соблюдение всех положений действующего законодательства в отношении мониторинга и записи видео- и аудиосигнала. Novicam™ не несет ответственности за нарушение требований закона и иных правовых актов в процессе эксплуатации системы.

МЕРЫ ПРЕДОСТОРОЖНОСТИ

- Прежде чем начать работу с устройством, внимательно ознакомьтесь с Руководством Пользователя.
- Не разбирайте устройство, это может привести к его неправильному функционированию или поломке и сделает гарантию недействительной.
- Все электрические контакты соединяйте в полном соответствии с бирками и инструкциями, указанными в данном Руководстве.
- В противном случае Вы можете нанести изделию непоправимый ущерб и, тем самым, также сделать гарантию недействительной.
- Не эксплуатируйте устройство в условиях, если температура, показатели влажности и технические характеристики источника питания превышают установленные значения для данного прибора.
- Не используйте для протирки изделия бензин, спирт или другие растворители, т.к. они могут повредить поверхность. Для чистки используйте мягкую сухую ткань.

УВАЖАЕМЫЙ ПОКУПАТЕЛЬ!

Поздравляем Вас с покупкой! Мы делаем все возможное, чтобы наша продукция удовлетворяла Вашим запросам. Перед началом эксплуатации изделия ознакомьтесь внимательно с Руководством Пользователя и с Условиями гарантийного обслуживания.

Контроллер СКУД: SB210

СОДЕРЖАНИЕ

	ОПИСАНИЕ	**5**
	Внешний вид	6
	Описание контактов	7
	Описание DIP-переключателей	8
	Индикация	9
	ОСНОВНЫЕ ОСОБЕННОСТИ	**10**
	КОМПЛЕКТАЦИЯ	**11**
	УСТАНОВКА И ПОДКЛЮЧЕНИЕ	**12**
	Общие рекомендации по установке	12
	Установка контроллера	15
	Схемы подключения	16
	ПРОГРАММИРОВАНИЕ И ЭКСПЛУАТАЦИЯ	**20**
1.	**Базовые настройки**	**20**
1.1.	Выбор типа считывателей	20
1.2.	Добавление Мастер-ключей	21
1.3.	Удаление Мастер-ключей	22
1.4.	Настройка задержки работы реле	23
1.5.	Выбор режима работы реле	24
1.6.	Включение/Отключение зуммера	26
1.7.	Передача базы данных на другое устройство	27
1.8.	Перезагрузка контроллера	28
2.	**Типовые операции**	**29**
2.1.	Режим ожидания	29
2.2.	Разблокировка замка	29
2.3.	**Добавление ключей Пользователей**	**30**
2.4.	Удаление ключей Пользователей	31
2.5.	Автоматическое добавление ключей	32
	СПЕЦИФИКАЦИЯ	**34**
	ДОПОЛНИТЕЛЬНАЯ ИНФОРМАЦИЯ	**35**
	ГАРАНТИЙНЫЕ ОБЯЗАТЕЛЬСТВА	**36**

ОПИСАНИЕ

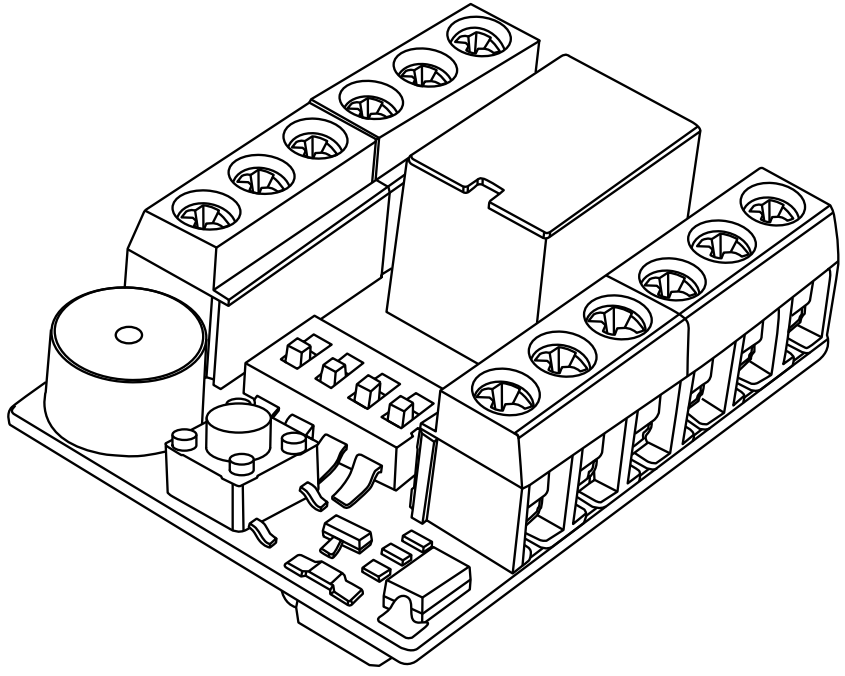

Рис. 1 Внешний вид контроллера SB210

Программируемый контроллер Novicam™ SB210 предназначен для создания простой системы контроля и управления доступом. Для этого к нему могут быть подключены внешние считыватели по интерфейсам Wiegand или iButton (Touch Memory), а также практически любой запирающий механизм.

Программирование новых Пользователей осуществляется с помощью включения соответствующего режима DIP-перключателем, а также с помощью Мастер-ключей, которые устройство попросит добавить при первом запуске.

Память устройства рассчитана на обслуживание до 1000 Пользователей.

Контроллер **SB210** имеет возможность подключения датчика двери, позволяющего блокировать запирающее устройство по его срабатыванию.

Устройство имеет миниатюрные габаритные размеры и поставляется в виде печатной платы без какого-либо корпуса.

КОНТРОЛЛЕР СКУД SB210

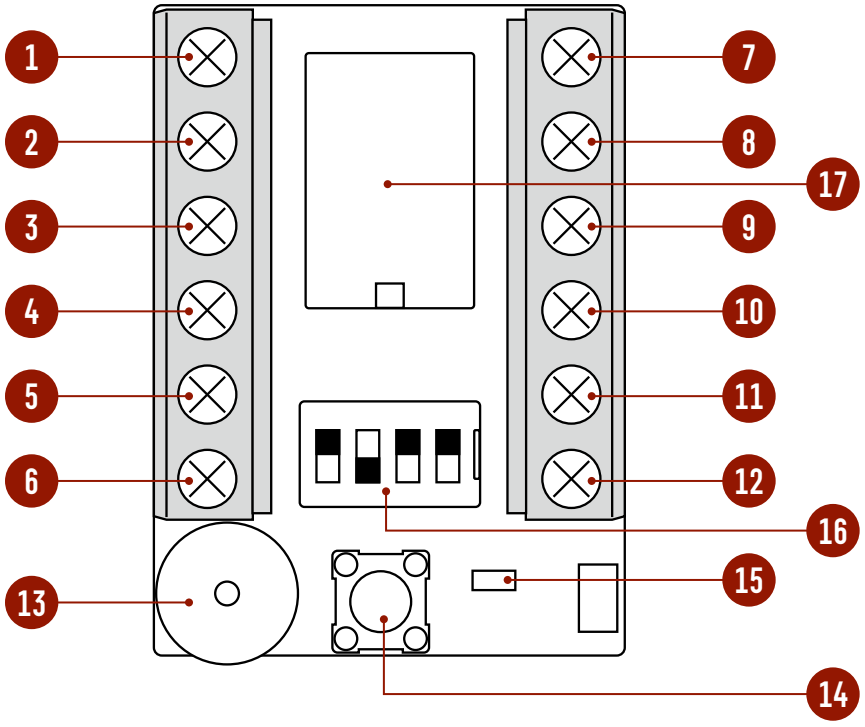

Рис. 2 Описание контроллера SB210

1. Вход для подключения общего "-" провода считывателя
2. Вход D0 (Data 0) для считывателя Touch Memory (или Wiegand 26-42)
3. Вход D1 (Data 1) для считывателя Wiegand 26-42
4. Выход для управления зуммером считывателя
5. Выход для управления светодиодом считывателя
6. Нормально-замкнутый контакт для подключения датчика двери
7. Нормально-замкнутый "сухой" контакт реле для подключния электромагнитного замка
8. Нормально-разомкнутый "сухой" контакт реле для подключния электромеханического замка
9. Общий контакт реле для подключения замка
10. Контакт для подключения кнопки выхода с Н.Р. контактами
11. Общий "-" контакт для подключения блока питания
12. "+" контакт для подключения блока питания
13. Зуммер
14. Кнопка
15. Световой индикатор
16. DIP-переключатели
17. Электромеханическое реле

ОПИСАНИЕ КОНТАКТОВ

Назначение	Контакт	Описание
Считыватель	**–**	Общий контакт. "–" контакт для подключения блока питания
	D0	Вход для считывателя TM (или Wiegand 26–42)
	D1	Вход для считывателя Wiegand 26–42
	Зуммер	Выход для управления зуммером на считывателе
	СД	Выход для управления светодиодом на считывателе
Датчик	**Датчик**	Нормально-замкнутый контакт для подключения датчика двери (геркона)
Замок	**Н.З.**	Нормально-замкнутый "сухой" контакт реле для подключения электромагнитного замка
	Н.Р.	Нормально-разомкнутый "сухой" контакт реле для подключения электромеханического замка
	Общий	Общий контакт реле для подключения замка
Кнопка	**Кнопка**	Контакт для подключения кнопки выхода с Н.Р. контактами
Питание	**–**	Общий контакт. "–" контакт для подключения блока питания
	+	"+" контакт для подключения блока питания

ОПИСАНИЕ DIP-ПЕРЕКЛЮЧАТЕЛЕЙ

Наименование	Положение	Назначение
TRI	**ON**	Триггерный режим
	OFF	Импульсный режим
I/W	**ON**	Работа с iButton считывателями
	OFF	Работа с Wiegand считывателями
REC	**ON**	Автоматическая запись всех поднесенных карт
	OFF	Программирование с помощью Мастер-ключей
BUZ	**ON**	Включение зуммера контроллера
	OFF	Отключение зуммера контроллера

ИНДИКАЦИЯ

Состояние		Светодиод	Зуммер
Начало работы	Ожидание записи Мастер-ключа	Мигает зеленым	—
	Запись Мастер-ключа	Мигает зеленым	Одиночный сигнал
	Режим ожидания	—	—
Программирование	Вход в режим программирования	Горит зеленым	Одиночный сигнал
	Запись Пользовательских ключей	Горит зеленым	—
	Вход в режим удаления Пользовательских ключей	Мигает зеленым	—
	Удаление Пользовательских ключей	Мигает зеленым	Одиночный сигнал
Функциональные состояния	Разблокировка запирающего механизма	Мигает зеленым	Прерывистый сигнал
	Ошибка	Тройное мигание зеленым	Тройной прерывистый сигнал
Программирование корневой системы контроллера	Работа с кнопкой контроллера (при удержании)	Одиночное – копирование Пользователя Двойное – удаление Мастер-ключа Тройное – перезагрузка контроллера	Одиночный сигнал при переключении режима программирования

ОСНОВНЫЕ ОСОБЕННОСТИ

- Поддержка до 1000 Пользователей
- Поддержка до 2-х считывателей с интерфейсом Wiegand или iButton (Touch Memory)
- Поддержка всех типов электрозамков
- Трансфер базы данных на другие аналогичные устройства
- Возможность подключения датчика двери
- Миниатюрные габаритные размеры

КОМПЛЕКТАЦИЯ

- Контроллер – 1 шт.
- Защитный диод 1N4004– 1 шт.
- Паспорт и гарантийный талон – 1 шт.

ВНИМАНИЕ!
Перед подключением внимательно ознакомьтесь с Руководством Пользователя.

ОБЩИЕ РЕКОМЕНДАЦИИ ПО УСТАНОВКЕ

1. Подключение необходимо производить согласно соответствующей схеме.
2. Вся коммутация должна производиться при отсутствии питания во всей системе.
3. Контроллер имеет "сухие" контакты реле для управления любым замком или автоматикой.
4. Время задержки реле открытия замка может быть запрограммировано при настройке контроллера.
5. Не используйте блоки питания, которые по характеристикам не подходят! Рекомендуется использовать бесперебойные блоки питания с допустимым током нагрузки, превышающим ток потребления электрозамка не менее чем на 50%.
6. Перед включением питания убедитесь, что DIP-переключатели установлены в соответсвии с планируемыми режимами работы.
7. Контроллер не предназначен для управления питанием устройств с переменным током и напряжением свыше 30 В.
8. Если для подключения считывателей по интерфейсу Wiegand используется кабель типа витая пара UTP, то сигналы Data 0 и Data 1 должны быть подключены к разным парам, при этом второй проводник пары должен быть подключен к общему контакту контроллера.

ОБЩИЕ РЕКОМЕНДАЦИИ ПО УСТАНОВКЕ

9. Если для подключения считывателей по интерфейсу iButton (Touch Memory) используется кабель типа витая пара UTP, то должна использоваться одна пара проводов.
10. Если для подключения считывателей используется кабель типа витая пара UTP и остаются неисипользуемые провода, то они должны быть подключены к общему контакту контроллера.
11. Вход датчика двери предназначен для подключения любого датчика (геркона, выхода положения двери замка, датчика Холла и т.п.), срабатывающего при закрывании двери. Срабатывание датчика приводит к обнулению времени разблокировки замка до его истечения. Использование датчика двери позволяет увеличить время разблокировки замка для прохода, например, для людей с ограниченными возможностями, без опасения, что дверь после прохода останется открытой. Вход датчика двери – нормально-замкнутый, то есть при закрытой двери вход датчика должен быть замкнут на общий контакт контроллера. Подключение датчика двери не обязательно.
12. Кнопка выхода должна иметь нормально-разомкнутые контакты. При ее нажатии реле активируется на время задержки.

ОБЩИЕ РЕКОМЕНДАЦИИ ПО УСТАНОВКЕ

13. Выходы управления светодиодом и зуммером предназначены для индикации работы контроллера на считывателе, подключение которых не обязательно. Также следует учесть, что не все считыватели имеют возможность управления своей индикацией извне. Выходы имеют тип "открытый коллектор" с максимальным током 50 мА.

14. Не допускайте механические повреждения устройства.

15. Не устанавливайте устройство в местах:

- с температурой, отличающейся от эксплуатационной;
- с повышенной вибрацией;
- повышенного испарения и парообразования;
- с источниками мощных электромагнитных полей.

УСТАНОВКА КОНТРОЛЛЕРА

1. Минимальные габариты устройства позволяют использовать его в шкафах автоматизации и управления любых размеров или закладных.
2. Установка контроллера не требует его фиксации на поверхности.
3. При установке обращайте внимание на недопустимость замыкания контактов клемм в местах, не относящихся к элементам схем.
4. Для защиты устройства от неблагоприятных условий и несанкционирования доступа используйте термоусадочную пленку.

СХЕМЫ ПОДКЛЮЧЕНИЯ

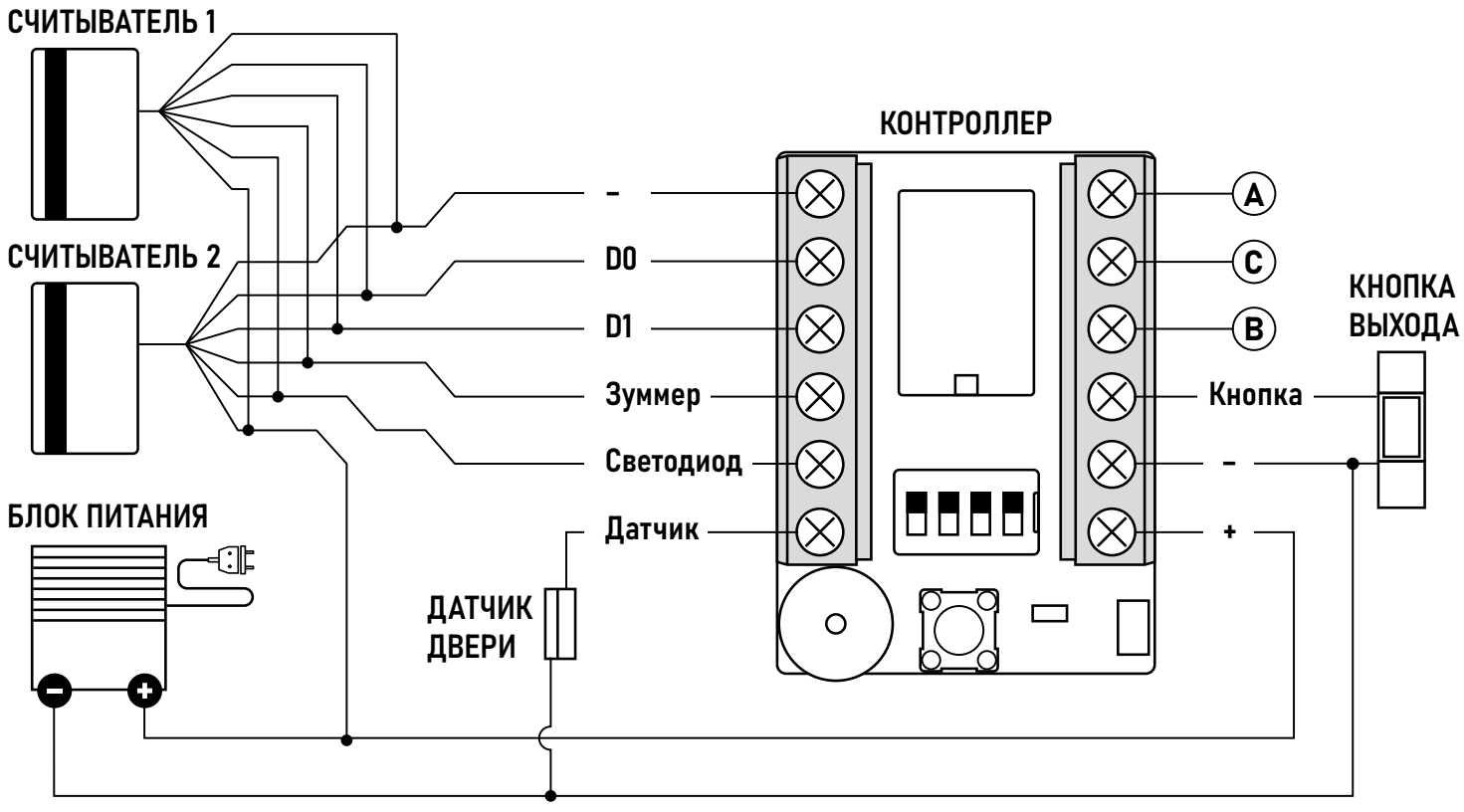

Рис. 3 Схема подключения считывателей с интерфейсом Wiegand

СХЕМЫ ПОДКЛЮЧЕНИЯ

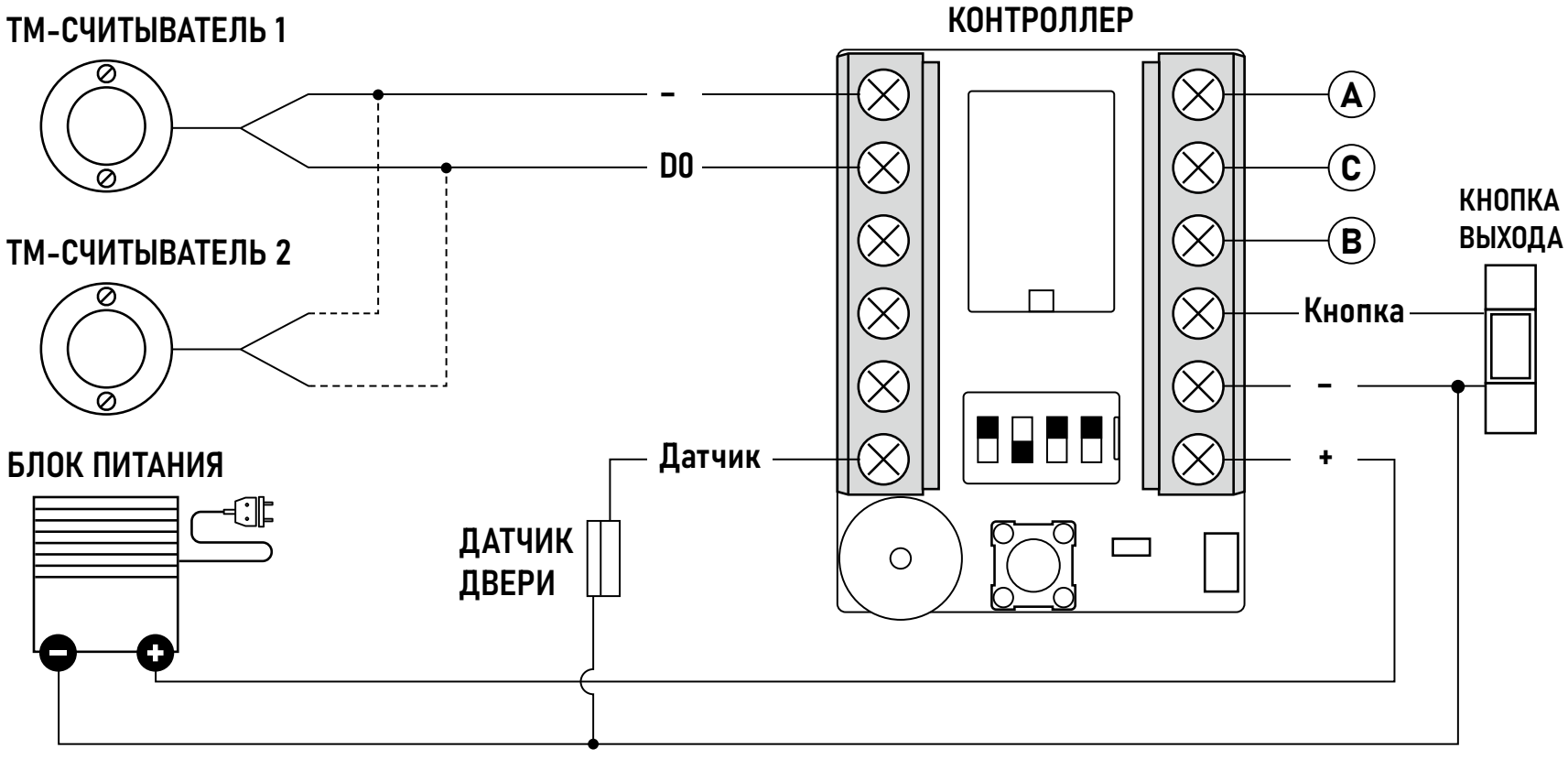

Рис. 4 Схема подключения считывателей с интерфейсом iButton (Touch Memory)

СХЕМЫ ПОДКЛЮЧЕНИЯ

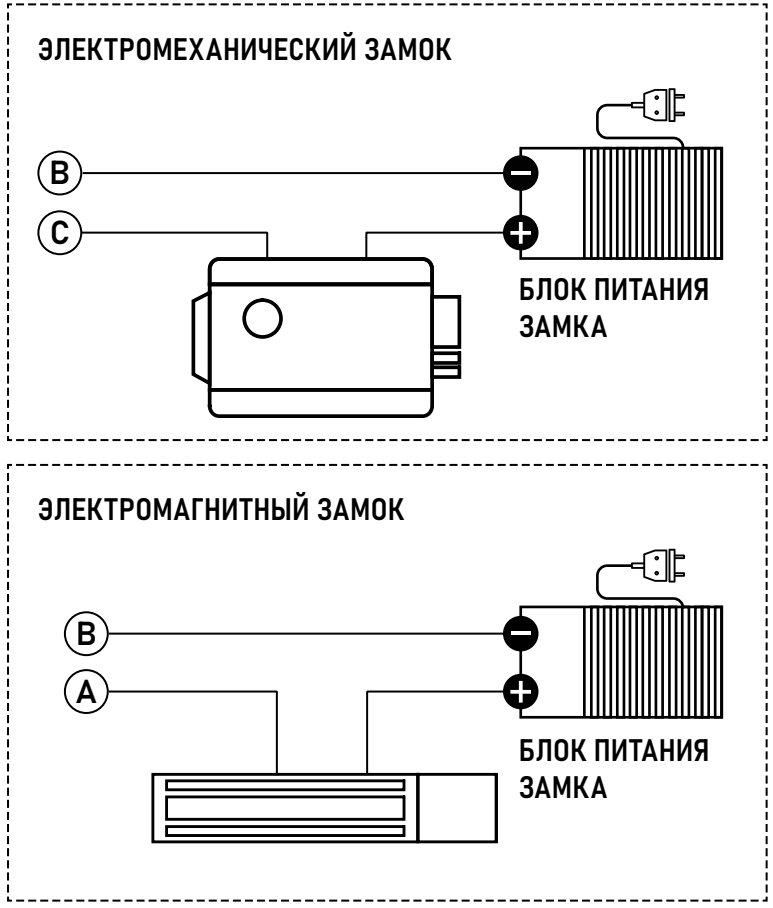

Рис.5 Схема подключения контроллера к замку

ВНИМАНИЕ!
Для защиты контроллера параллельно замку, в обратной полярности, рекомендуется установить защитный диод 1N4004 (входит х в комплект поставки), если это не предусмотрено конструкцией замка.

СХЕМЫ ПОДКЛЮЧЕНИЯ

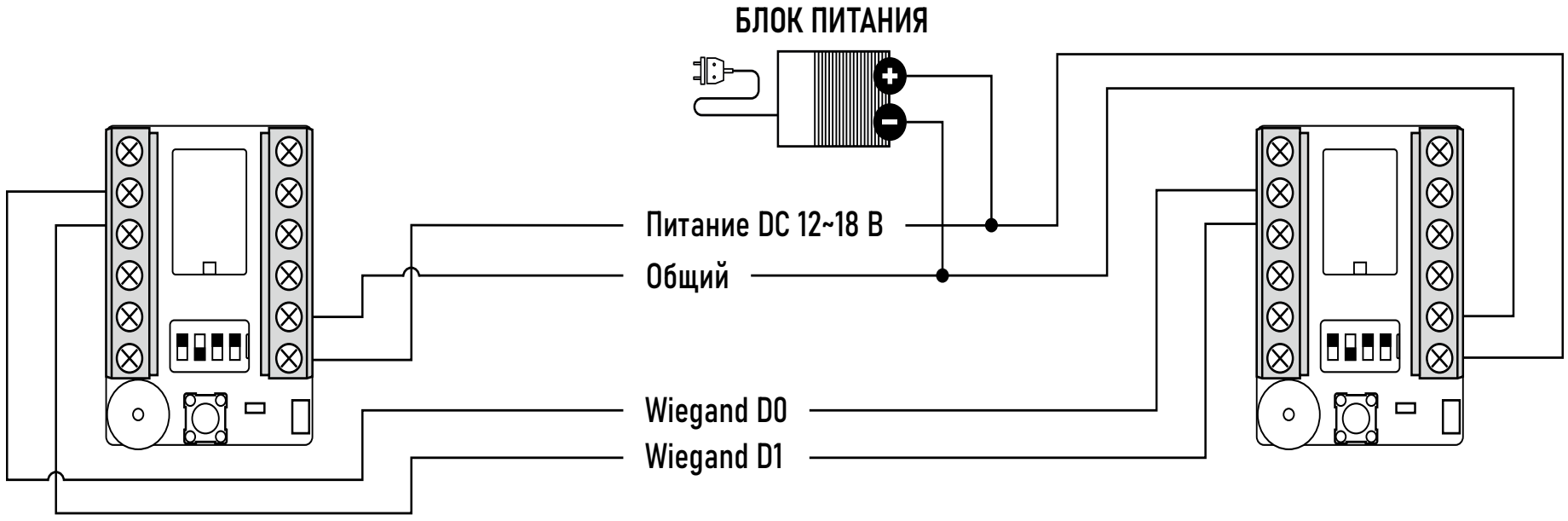

Рис.6 Схема подключения контроллеров для передачи данных

1. БАЗОВЫЕ НАСТРОЙКИ

1.1. ВЫБОР ТИПА СЧИТЫВАТЕЛЕЙ

Выбор типа считывателя осуществляется DIP-переключателем с обозначением I/W.

DIP-переключатель	Положение	Описание
I/W	**ON**	Работа с Touch Memory (iButton) считывателями
	OFF	Работа с Wiegand считывателями

ВНИМАНИЕ!
Выбор типа считывателя осуществляется при выключенном питании.

1.2. ДОБАВЛЕНИЕ МАСТЕР-КЛЮЧЕЙ

При первом запуске или после сброса настроек устройство потребует добавить 1 или 2 Мастер-ключа. Для этого считайте последовательно 2 ключа. Если предполагается добавление только одного ключа, то считайте его дважды. На заводских настройках световой индикатор мигает раз в секунду. Запись Мастер-ключа сопровождается звуковым сигналом и активацией выхода зуммер. По завершению операции световой индикатор погаснет и устройство перейдет в режим ожидания.

ВНИМАНИЕ!

1. Мастер-ключи в комплект не входят и приобретаются отдельно.
2. Мастер-ключи должны иметь тот же формат, который поддерживают подключенные считыватели.
3. Без Мастер-ключей эксплуатация невозможна.

1.3. УДАЛЕНИЕ МАСТЕР-КЛЮЧЕЙ

Для удаления Мастер-ключей зажмите кнопку на контроллере до второго включения светового индикатора. Процесс удаления Мастер-ключей сопровождается многократным миганием индикатора. По окончанию процесса контроллер перейдет в состояние ожидания добавления Мастер-ключей.

1.4. НАСТРОЙКА ЗАДЕРЖКИ РАБОТЫ РЕЛЕ

Для настройки времени задержки реле (разблокировки замка) в режиме ожидания один раз считайте Мастер-ключ. При переходе в режим программирования Пользователей световой индикатор должен начать постоянно светиться, а зуммер выдать два звуковых сигнала. Нажмите на **Кнопку выхода** (или замкните контакты **Кнопка** и «-») и удерживайте ее в течение времени, на которое хотите запрограммировать задержку работы реле (разблокировки замка). Во время удерживания кнопки контроллер будет отсчитывать время звуковыми сигналами. Для выхода из режима программирования – поднесите Мастер-ключ к считывателю либо дождитесь автоматического выхода из режима через 1 минуту.

1.5. ВЫБОР РЕЖИМА РАБОТЫ РЕЛЕ

Реле контроллера имеет 2 режима работы: Импульсный и Триггерный. В импульсном режиме реле меняет положение в течение заданного времени при использовании действительного ключа и/или нажатия кнопки выхода. В Триггерном режиме реле меняет положение на противоположное при каждом чтении действительного ключа и/или нажатии кнопки выхода. Например, такой режим удобен в случаях, когда необходимо открывать или блокировать проход на определенный период (рабочий день, перерыв и т.д.), а также использовать устройство в качестве пульта управления для охранно-пожарной системы.

1.5. ВЫБОР РЕЖИМА РАБОТЫ РЕЛЕ

Для **активации** триггерного режима работы реле:

1. Выключите питание
2. Переключите DIP-переключатель TRI в положение ON
3. Включите питание

Для **деактивации** триггерного режима работы реле:

1. Выключите питание
2. Переключите DIP-переключатель TRI в положение OFF
3. Включите питание

DIP-переключатель	Положение	Описание
TRI	**ON**	Триггерный режим работы реле
	OFF	Импульсный режим работы реле

ВНИМАНИЕ!

1. Включение реле сопровождается серией звуковых сигналов, включением светового индикатора, а также активацией выходов Зуммер и СД (светодиод). Выключение реле сопровождается одним звуковым сигналом, выключением светового индикатора, а также отключением выхода СД (светодиод).
2. При активном триггерном режиме срабатывание подключенного датчика выключает реле без звукового сигнала.

1.6. ВКЛЮЧЕНИЕ / ОТКЛЮЧЕНИЕ ЗУММЕРА

Управление зуммером осуществляется DIP-переключателем с обозначением BUZ.

DIP-переключатель	Положение	Описание
BUZ	**ON**	Зуммер контроллера включен
	OFF	Зуммер контроллера выключен

ВНИМАНИЕ!
Переключение выполняется **при выключенном** питании!

1.7. ПЕРЕДАЧА БАЗЫ ДАННЫХ НА ДРУГОЕ УСТРОЙСТВО

Устройство поддерживает передачу базы данных Пользователей (Пользовательских ключей) на другое аналогичное устройство путем проводного подключения.
Для этого подключите 2 устройства по схеме на рис. 6.
Далее зажмите кнопку на плате контроллера до тех пор, пока не услышите одиночный звуковой сигнал и не увидите одинарное включение светового индикатора.
Для активации передачи требуется перезагрузка по питанию.

1.8. ПЕРЕЗАГРУЗКА КОНТРОЛЛЕРА

Для перезагрузки контроллера зажмите кнопку на плате контроллера до тех пор, пока не услышите тройной звуковой сигнал и не увидите 3 включения светового индикатора.

2. ТИПОВЫЕ ОПЕРАЦИИ

2.1. РЕЖИМ ОЖИДАНИЯ

В режиме ожидания индикатор контроллера выключен, а зуммер не выдает никаких звуковых сигналов.

2.2. РАЗБЛОКИРОВКА ЗАМКА

При поднесении действительных Пользовательских ключей к считывателю или нажатии кнопки выхода, контроллер активирует реле и включит световой индикатор на запрограммированное время открывание двери. Если ключа нет в памяти контроллера, то реле не активируется, а световой индикатор и зуммер выдают серию коротких сигналов.

2.3. ДОБАВЛЕНИЕ КЛЮЧЕЙ ПОЛЬЗОВАТЕЛЕЙ

В режиме ожидания считайте Мастер-ключ один раз. Контроллер перейдет в режим записи ключей Пользователей. При переходе в режим программирования Пользователей световой индикатор должен начать постоянно светиться, а зуммер выдать два звуковых сигнала.
Для добавления новых ключей Пользователей подносите их к считывателю с интервалом не менее 1 секунды. Успешное добавление ключа сопровождается кратковременным выключением выхода Светодиод (СД), однократным сигналом зуммера, а также активацией выхода **Зуммер.**
Для выхода из режима программирования – поднесите Мастер-ключ к считывателю либо дождитесь автоматического выхода из режима через 1 минуту.

ВНИМАНИЕ!

1. При выключенном переключателе BUZ запись ключей не будет сопровождаться звуковым сигналом.
2. При попытке повторной записи Пользовательского ключа последует тройной звуковой сигнал зуммера. После этого можно продолжать программировать новые ключи.

2.4. УДАЛЕНИЕ КЛЮЧЕЙ ПОЛЬЗОВАТЕЛЕЙ

Для удаления всех ключей в режиме ожидания дважды поднесите мастер-ключ к считывателю. При переходе в режим удаления световой индикатор должен начать постоянно светиться, а зуммер выдать два звуковых сигнала. Далее зажмите кнопку выхода на более 5 секунд до появления серии звуковых сигналов и мигания светового индикатора. По окончанию серии звуковых сигналов все пользовательские ключи будут удалены. Мастер-ключи при этом останутся в памяти устройства. Для выхода из режима – поднесите мастер-ключ дважды к считывателю либо дождитесь автоматического выхода из режима через 1 минуту.

2.5. АВТОМАТИЧЕСКОЕ ДОБАВЛЕНИЕ КЛЮЧЕЙ

Режим автоматического добавления ключей будет полезен, если, например, нет возможности централизовано собрать и запрограммировать все ключи. При поднесении ключей в этом режиме к считывателю они автоматически будут записываться в память устройства как действительные и при этом разблокировать запирающее устройство на запрограммированное время.

2.5. АВТОМАТИЧЕСКОЕ ДОБАВЛЕНИЕ КЛЮЧЕЙ

Для **активации** режима автоматического добавления ключей:

1. Выключите питание
2. Переключите DIP-переключатель REC в положение ON
3. Включите питание

Для **деактивации** режима автоматического добавления ключей:

1. Выключите питание
2. Переключите DIP-переключатель REC в положение OFF
3. Включите питание

DIP-переключатель	Положение	Описание
REC	**ON**	Автоматическая запись всех считываемых ключей в память контроллера
	OFF	Режим добавления с помощью Мастер-ключей

ВНИМАНИЕ!
Режим автоматического добавления Пользовательских ключей не может быть активирован, если в память контроллера не добавлены Мастер-ключи или они были ранее удалены.

СПЕЦИФИКАЦИЯ

Модель	SB210
Версия	4020
СИСТЕМА	
Режимы работы	Только RFID/TM-ключ
Емкость памяти	до 1000 RFID/TM-ключей
Индикация	Световая и звуковая
Программирование	Мастер-ключами, DIP-переключателями
Коммутация	Клеммные колодки
ПОДКЛЮЧЕНИЕ	
Тип реле	Электромеханическое, "сухой" контакт Н.Р./Н.З, импульсный и триггерный режимы
Ком. параметры реле	3 А, DC 30 В
Задержка реле	от 1 до 127 с
Кнопка выхода	Н.Р.
Датчик двери	Н.З.
Тревожные входы/выходы	1 вход для подключения датчика двери (геркона, датчика положения, датчика Холла и т.д.)
Считыватель	Вход: Wiegand-26...44, 56, 58 бит или вход: iButton (Touch Memory) Макс.расстояние для интерфейса Wiegand - 100 м Макс.расстояние для интерфейса iButton - 50 м
ФИЗИЧЕСКИЕ ПАРАМЕТРЫ	
Монтаж	Накладной
Температурный режим	-40°C...+60°C
Размер (ш×в×г)	40×30×15 мм
Питание	DC 9~24 В, 0.04 А, 0.48 Вт

ТРАНСПОРТИРОВКА И ХРАНЕНИЕ

Оборудование в транспортной таре перевозится любым видом крытых транспортных средств согласно действующим нормативам.
Условия транспортирования оборудования должны соответствовать условиям хранения 5 по ГОСТ 15150-69.
Хранение оборудования устройства в транспортной таре на складах изготовителя регламентируется условиями 1 по ГОСТ 15150-69.

УТИЛИЗАЦИЯ

Утилизацию продукции, содержащей электронные компоненты, необходимо производить в соответствии с местными законами и нормативными актами.
Для подробной информации о правилах утилизации обратитесь к местным органам власти.

ГАРАНТИЙНЫЕ ОБЯЗАТЕЛЬСТВА

Производитель гарантирует исправность изделия и его нормальную работу в течение 3 (трех) лет с даты производства или 1 (одного) года с даты продажи/передачи потребителю (в зависимости от того, какой срок наступит позднее) при соблюдении условий, изложенных в Руководстве Пользователя.

Дата производства указана на этикетке устройства и в паспорте изделия либо зашифрована в серийном номере.

Определение даты производства с использованием серийного номера осуществляется в разделе "Проверка гарантийного срока оборудования" на веб-странице: www.novicam.ru/tech-support

Серийный номер состоит из латинских букв и цифр. Например: 2033:325d38878c.

Дата продажи подтверждается документами о покупке (товарный чек, товарная накладная, пр.) Для подтверждения даты продажи просим Вас сохранять документы о покупке изделия на весь период гарантийного срока. Дата передачи потребителю подтверждается документами передачи товара.

Если в течение гарантийного срока в изделии обнаружится недостаток, Производитель по настоящей гарантии безвозмездно произведет ремонт/замену изделия ненадлежащего качества или его дефектных деталей в соответствии с приведенными ниже Условиями гарантийного обслуживания. Ремонт/замена изделия или его дефектных деталей может производиться с использованием новых и/или восстановленных деталей по решению Производителя.

При выявлении недостатков в работе изделия потребителю следует обратиться в Единую службу поддержки любым удобным способов.

УСЛОВИЯ ГАРАНТИЙНОГО ОБСЛУЖИВАНИЯ

1. В соответствии с данной гарантией Производитель дает обязательства в течение гарантийного срока устранить недостаток в изделии или осуществить замену изделия, на которое распространяются условия настоящей гарантии.
2. Производитель не несет ответственности за любой ущерб, убытки или расходы, прямые, косвенные или случайные, последовательные или особые, связанные с использованием изделия.
3. Услуги по гарантийному обслуживанию могут быть оказаны при обращении потребителя к Производителю по гарантийному случаю в период до истечения гарантийного срока.
4. Настоящая гарантия не распространяется на изделия с измененным, неразборчивым или отсутствующим на изделии серийным номером.
5. Производитель принимает на обслуживание изделия без установленных дополнительных элементов, в том числе носителей информации, декоративных и защитных элементов. До передачи изделия Производителю на обслуживание, необходимо отделить все элементы, не входящие в комплектацию поставки изделия. Производитель не несет ответственности за детали/элементы, не входящие в комплект поставки изделия, переданные вместе с изделием на обслуживание.
6. Все дефектные изделия/детали изделия, которые подверглись замене на новые, переходят в собственность Производителя.
7. Настоящая гарантия не распространяется на:

7.1. Периодическое обслуживание, ремонт или замену частей в связи с их естественным износом*;

* Под естественным износом понимается ожидаемое уменьшение пригодности детали в результате износа или обычного воздействия окружающей среды. Интенсивность износа и долговечность детали, зависит от условий ее работы (характера нагрузки, величины давления, температуры и т.д.), а также материала детали, регулировки, смазки, своевременности и тщательности выполнения работ по техническому обслуживанию, соблюдения правил и условий эксплуатации изделия, изложенных в Руководстве Пользователя.

УСЛОВИЯ ГАРАНТИЙНОГО ОБСЛУЖИВАНИЯ

7.2. Расходные материалы (компоненты), которые требуют периодической замены на протяжении срока службы изделия. Например: элементы питания, карты памяти.

7.3. Риски, связанные с транспортировкой изделия для обслуживания;

7.4. Недостатки изделия, вызванные неправильной эксплуатацией изделия:

– Неправильное обращение, повлекшее физические, косметические повреждения или повреждения поверхности, деформацию изделия или повреждение сенсорных панелей;

– Нарушение правил и условий установки, эксплуатации и обслуживания изделия, изложенных в Руководстве Пользователя и другой документации, передаваемой Потребителю в комплекте с изделием;

– Установку или использование изделия с нарушением технических стандартов и норм безопасности, действующих в стране установки или эксплуатации.

– Использования программного обеспечения, не входящего в комплект поставки изделия или в результате неправильной установки программного обеспечения, входящего в комплект изделия;

– Использования изделия с аксессуарами, периферийным оборудованием и другими устройствами, тип, состояние и стандарт которых не соответствует рекомендациям Производителя;

– Ремонта или попытки ремонта, произведенных лицами или организациями, не являющимися Производителем или официальными сервисными центрами Производителя;

– Регулировки и/или изменения не-Пользовательских настроек изделия без предварительного письменного согласия Производителя;

УСЛОВИЯ ГАРАНТИЙНОГО ОБСЛУЖИВАНИЯ

– Несчастных случаев, пожаров, попадания насекомых, инородных жидкостей, химических веществ, других веществ, затопления, вибрации, высокой температуры, неправильной вентиляции, колебания напряжения, использования повышенного или недопустимого питания, облучения, электростатических разрядов, включая разряд молнии, и иных видов внешнего воздействия или влияния.

8. Настоящая гарантия распространяется исключительно на аппаратные компоненты изделия. Гарантия не распространяется на программное обеспечение.

9. Срок службы изделия составляет 7 лет от даты производства изделия. Использование товара по истечении срока службы может представлять опасность для здоровья или имущества потребителя. Ответственность за любые последствия эксплуатации изделия после истечения срока службы в полном объеме возлагается на лицо, осуществляющее эту эксплуатацию.

ТЕХНИЧЕСКАЯ
ПОДДЕРЖКА

Произведено в Китае
по заказу и под контролем НОВИКАМ Россия

Все торговые марки являются собственностью их законных владельцев.
Настоящий документ и содержащаяся в нем информация защищены авторским правом.
Все права защищены © Copyright 2025 Novicam v.1.0